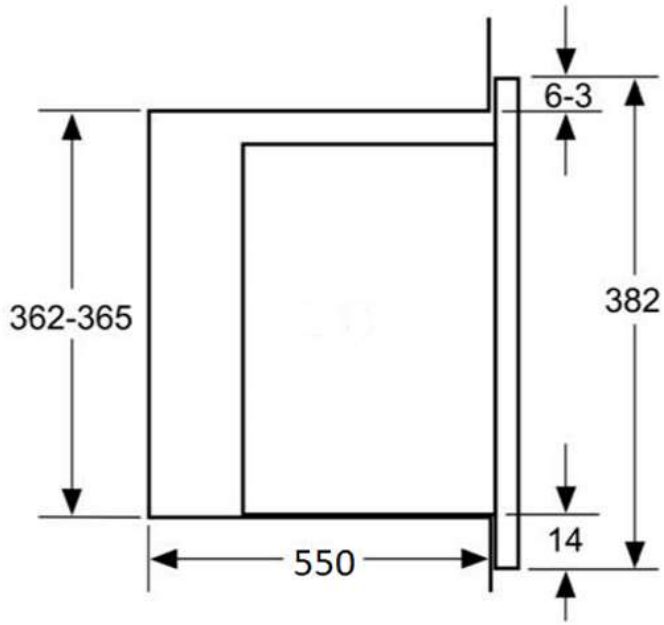
6-3
362-365
382
14
550

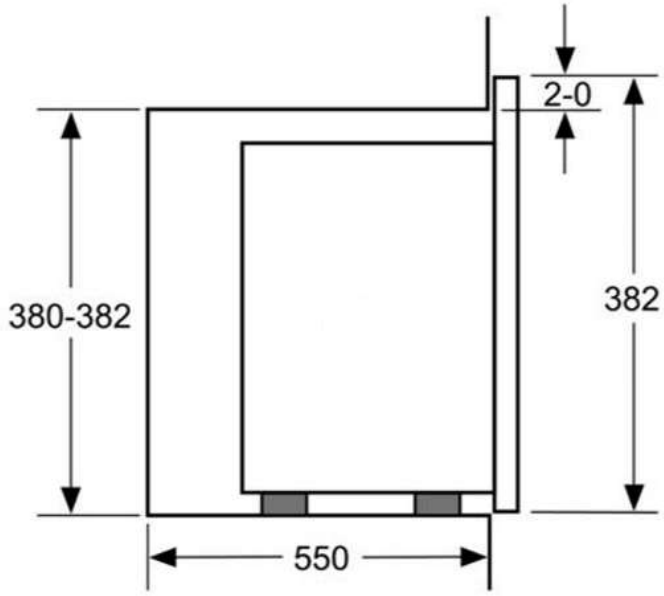
2-0
380-382
382
550

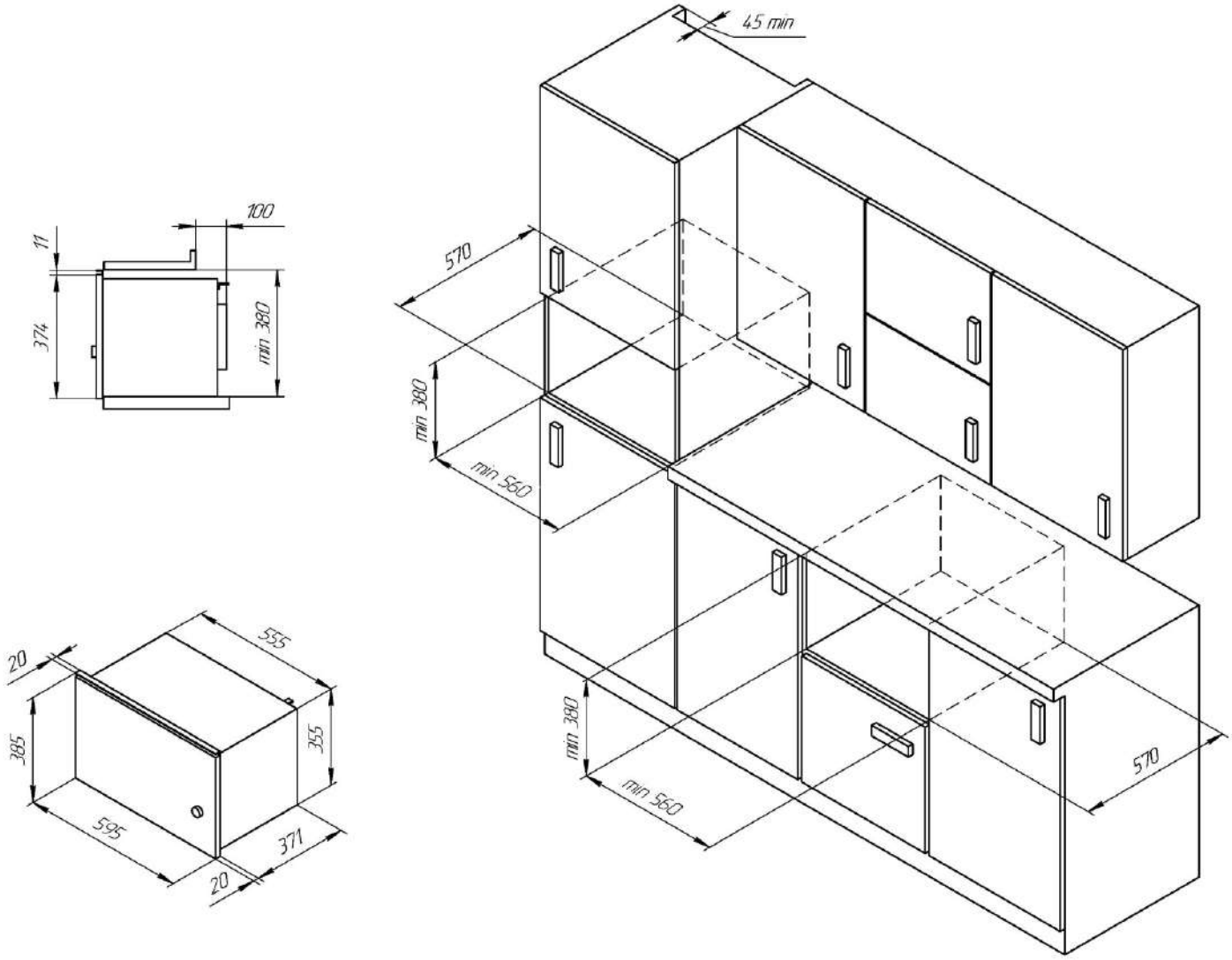
45 min
100
11
374
min 380
570
min 380
min 560
20
555
385
355
595
371
20
min 380
min 560
570