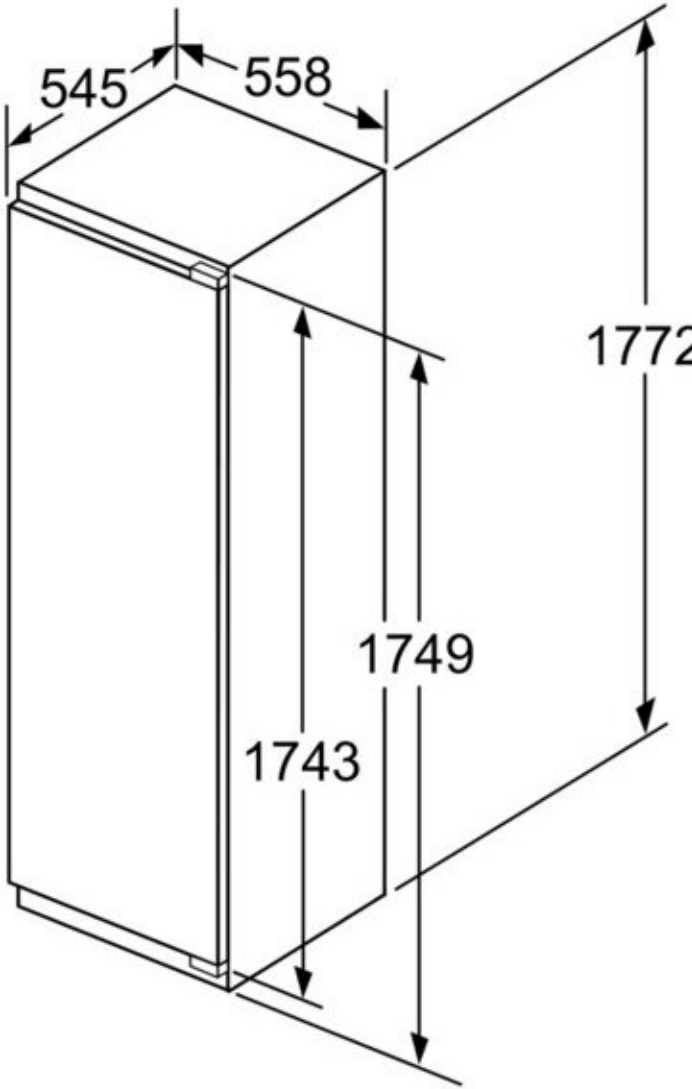
545
558
1772
1749
1743

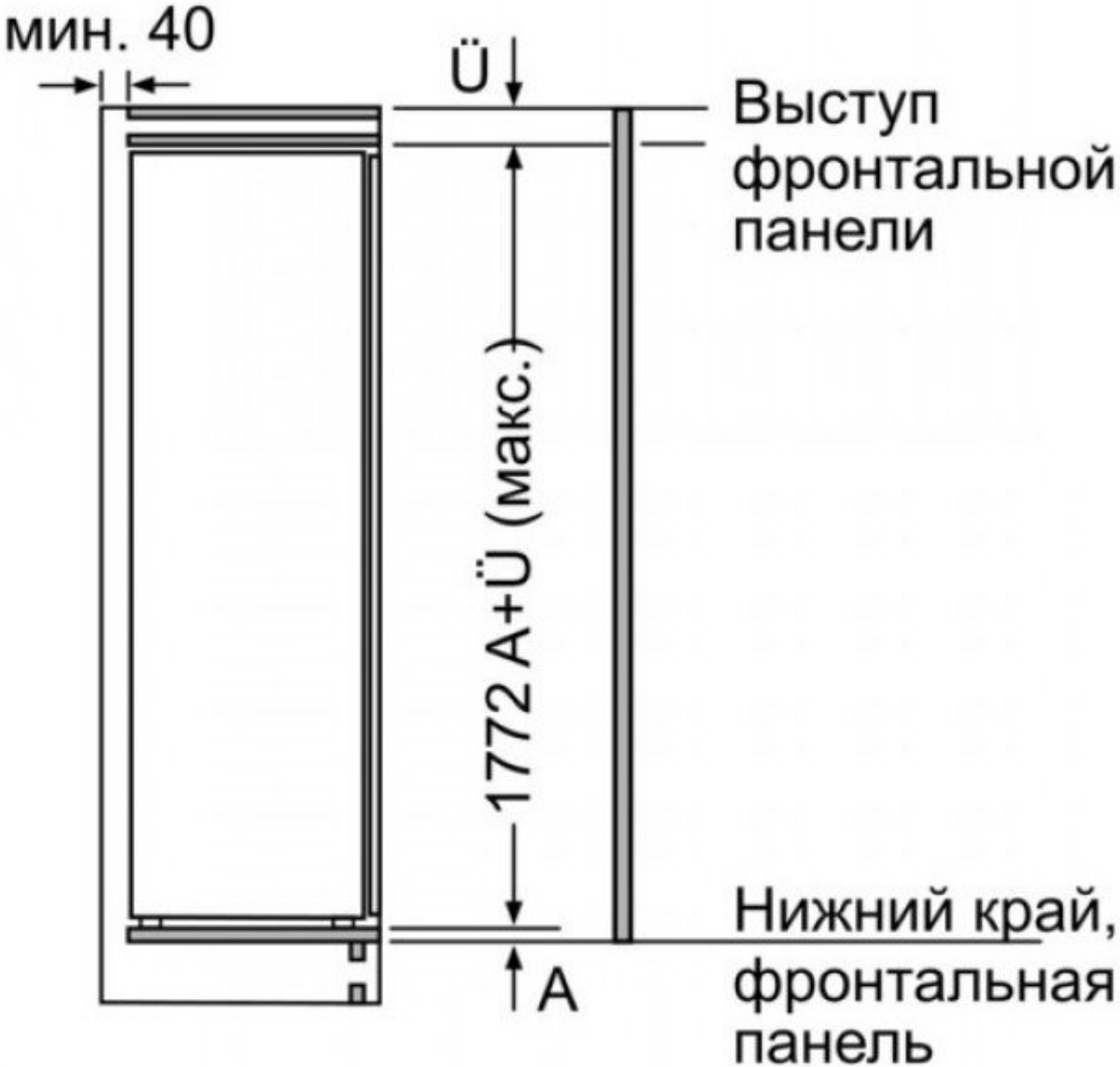
мин. 40
Ü
Выступ фронтальной панели
1772 A+Ü (макс.)
Нижний край, фронтальная панель
A

Выход воздуха
мин. 200 см²
макс.
2200
мин.
560
рекомендовано 560
мин. 550
1772+8
Вентиляция
через цоколь
мин. 200 см²
Размеры в мм