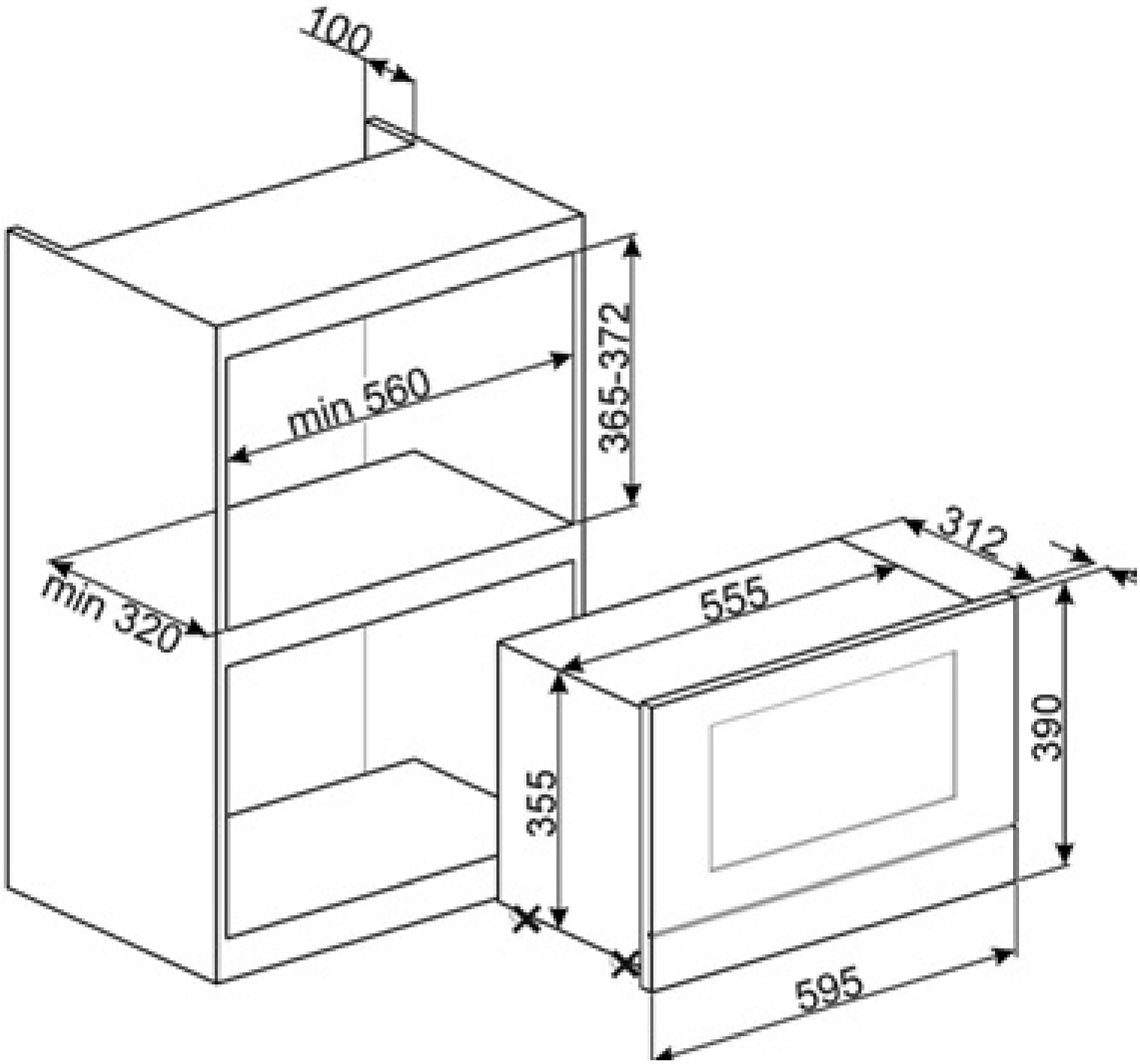
100
365-372
min 560
min 320
312
555
390
355
595